第93回 第一美術展
会場早見表

◎：正会員　○：準会員　◇：会友　無印：一般　・：一般10号

1階 絵画 彫刻(立体) 工芸

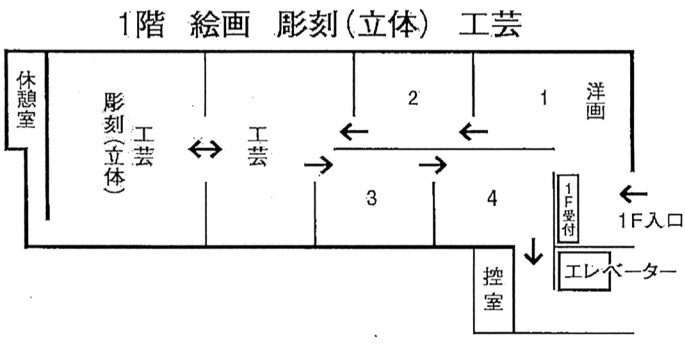

2階 絵画

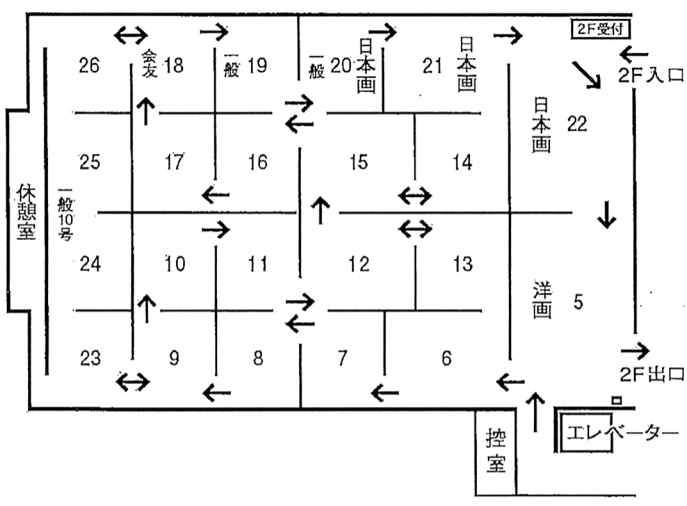

◎ 青木　泉　工芸室
　青木　清子　工芸室
・ 秋池　裕子　24
◎ 秋山　隆　12
○ 浅井　忠夫　13
◎ 生明　登　12
◇ 安達千鶴子　17
◎ 後守　誠一　12
◎ 阿部　信行　工芸室
・ 雨宮　真美　24
・ 蟻川　啓子　24
◎ 有坂　昭三　4
　在澤やよい　20
◎ 有馬　耿介　5
◎ 粟屋　智志　1
◎ 飯島　俊行　3
○ イイダマリエ　16
・ 飯野　洋子　24
◎ 生島　潤子　工芸室
◎ 池田オスエ　12
　池田　光輝　19
・ 池田　經子　23
◎ 池田　禮子　10
◎ 石井　敦　2
◎ 石川　幸永　7
◎ 石川　朝子　工芸室
○ 石田　直之　14
　石塚　京子　20
◎ 石橋　幸一　2
◎ 石橋ツル子　8
○ 石原　直行　15
◇ 石山　緑　17
・ 泉　沙紀　24
◎ 泉本　洋　9
　磯前　弘子　工芸室
　板垣　清子　20
・ 市田　章子　24
　市瀬　次生　工芸室
◎ 伊藤　静　6
◎ 伊藤　久志　2
・ 伊藤　幸子　24

　稲木　洋子　19
○ 稲葉　純子　14
◎ 井上　恭一　5
　井上みつよ　工芸室
・ 伊能由香里　24
○ 猪瀬久美子　21
　今井　玄介　18
　今井　純二　19
◎ 今泉恵美子　11
◎ 今田　述　11
◎ 今津紀代美　12
◎ 鬮牟田逸子　3
◎ 岩井千世子　4
・ 岩本　汐音　24
◎ 上田　秀洋　2
◎ 植村　和代　工芸室
◎ 内田田鶴子　6
・ 内田　典子　24
◇ 内村　正代　17
・ 内海　快子　23
◎ 宇野美香子　4
◎ 梅宮　玲子　4
・ 浦田三重子　24
○ 浦谷　順子　14
・ 榎本ひろお　23
○ 江原佳代子　21
◎ 海老原　剛　2
◎ 遠藤　博敏　8
◎ 遠藤　泰子　工芸室
◎ 遠藤　礼一　7
◎ 追田　清　4
◎ 大熊　昭子　13
　大澤　敏子　19
◎ 大澤　弘美　6
◎ 大澤　睦子　4
◎ 大鳴百合子　8
　太田　衣美　彫刻室
◎ 大田　皓一　6
◎ 太田　俊子　彫刻室
◎ 太田　昌文　3
○ 大津亜矢子　15

◎ 大槻　悦康　22
◎ 大西　孝一　3
　大平　政満　19
◇ 大谷　明美　17
◎ 岡垣　徹　9
○ 小笠原陽子　14
◎ 岡島　邦子　12
◎ 岡田　秀夫　1
・ 岡本　早貴　24
◎ 小川　佐和子　工芸室
◎ 小椋　常夫　工芸室
○ 小倉　富保　13
◎ 桶田　明夫　3
◎ 小澤　俊一　1
◎ 小田嶋徳治　3
◎ 小田島久則　7
　落合智四郎　彫刻室
◎ 小野崎盛義　6
◇ 小野澤亮介　17
　小幡　宏　19
◎ 尾山　利之　9
・ 尾張部久仁江　25
◎ 恩田　映子　4
・ 甲斐　剛　24
　郭　多映子　工芸室
○ 笠井久美子　15
　笠井　重光　18
◎ 葛西　朋子　13
○ 柏木　玲子　16
◎ 柏倉美由喜　工芸室
◎ 粕川　初代　22
◎ 片岡　一憲　1
◎ 潟保　卓雄　2
◎ 勝俣　学　2
○ 加藤　和枝　14
◎ 加藤　孝仁　11
◎ 加藤　武　12
◎ 加藤　春美　工芸室
◎ 加藤　博美　4
　嘉藤　賢　20
◎ 門脇みどり　3

・ 金井登美子　24
　金井塚美依　工芸室
◎ 金谷　一子　13
◎ 金丸　省三　2
◇ 金子久美子　17
◎ 金子　孝男　5
○ 金田　嘉子　16
　加納　明　18
・ 加納　明　23
◎ 亀山けい子　21
　唐澤冬明子　19
○ 川戸　清爾　16
◇ 鎌原　正明　17
・ 木内　桂子　26
　菊岡　恭一　彫刻室
○ 菊池志保子　工芸室
◎ 岸　善明　4
○ 北島　清子　21
◎ 橘井富貴子　7
　衣笠　明子　工芸室
◎ 木下みゆき　7
◎ 木村久美子　工芸室
◎ 木村不二雄　工芸室
　木村　雄次　19
　教野　寿枝　工芸室
・ 清宮　純子　23
◎ 草間みき子　工芸室
・ 櫛引　風花　23
・ 工藤　澄江　24
◎ 工藤　清一　5
　久保木彩楽　18
・ 久保田シズ子　24
・ 久保田里津子　25
◎ 熊木　保子　工芸室
◎ 倉石しげこ　21
・ 倉林　一彦　24
○ 栗木　祐子　13
・ 栗田たか子　24
◎ 栗原　宏方　13
　栗原　里桜　18
○ 栗本　仁美　22
　黒木　博　20
・ 源五郎丸純子　23
　甲田美喜枝　20
◎ 合田　芳弘　5
◎ 郡山　佑子　工芸室
・ 国分　孝子　23
・ 小暮　利江　25
◎ 小坂　洋一　工芸室
・ 小島　愛可　24
・ 小島久美子　24
○ 小島幹子　工芸室
◎ 小平　廣幸　1
◎ 後藤千鶴子　12

○ 後藤　礼子　13
・ 琴寄優莉亜　25
◎ 小林　育子　9
◎ 小林　市郎　11
○ 小林　敏仁　15
◎ 小林　暢夫　12
　小林　登　工芸室
◎ 小林　博子　工芸室
・ 小日向映香　25
◎ 駒崎　友子　工芸室
　小松原優子　18
◎ 小山　仁郎　工芸室
◎ 小山利久枝　工芸室
◎ 今野　矩子　工芸室
　齊藤　敎子　18
◎ 齋藤　勇　3
○ 斎藤ト日子　21
　三枝　誠治　工芸室
　酒井久美子　20
◎ 酒井　照明　10
　坂井　洋子　18
○ 栄谷　邃也　15
○ 坂崎友里乃　21
・ 坂田　彩美　23
◎ 坂部　武史　8
○ 阪本　久恵　14
・ 坂本　尚也　25
◎ 坂本　貢　10
◎ 佐久間敏子　工芸室
◎ 佐々井恵介　工芸室
○ 佐々木健人　15
◎ 佐々木信江　22
・ 佐々木弘子　25
○ 佐々木弘子　工芸室
　笹谷　茂文　工芸室
　笹谷　博　彫刻室
　佐藤　英子　21
◇ 佐藤　孟志　17
・ 佐藤　憲男　26
◎ 佐藤　正典　1
○ 佐藤　實　16
○ 佐藤美也子　工芸室
◎ 佐藤　佳克　10
◎ 佐野　弥夫　4
　澤頭エミ子　工芸室
◎ 宍戸　淨　22
○ 篠木　昭夫　16
◎ 信太　一郎　13
　島田　靖子　18
・ 島村　栄子　25
◎ ジミー佐藤　工芸室
◎ 清水　光美　2
・ 清水真智子　25
◎ 下島　悦嗣　2

◎ 下遠野　實　彫刻室
◎ 白石　邦子　8
◎ 杉浦　幹男　1
◎ 杉崎　利男　1
◎ 杉田ひろみ　10
・ 杉山　祐一　25
・ 勝呂　和正　23
◎ 鈴木　燁子　22
◇ 鈴木　賢一　17
　鈴木　芙美　18
○ 鈴木　裕人　14
・ 関村　茉奈　23
・ 袖岡るり子　25
・ 染谷　静範　25
◇ 染谷由紀子　21
◎ 高石めぐみ　9
◎ 高澤　修子　13
・ 高瀬　和雄　25
◎ 高根沢亨子　22
・ 高橋　明美　25
◎ 高橋アサ子　10
　高橋　忠成　20
◎ 高橋　浩　6
◎ 高橋　光夫　1
　高橋　佑子　工芸室
◎ 高橋　義直　工芸室
◎ 滝沢　武道　5
　滝澤　芳郎　19
○ 田口　榮子　工芸室
◎ 武井　秀幸　10
・ 武井　保則　25
◎ 武内　倫代　21
◎ 武内　玲子　11
◎ 竹田　三郎　彫刻室
◎ 武田　登　13
◎ 竹花　廣子　7
◎ 竹部　健治　4
◎ 田島　功一　1
◎ 舘森　睦子　工芸室
◎ 辰村　浩子　9
・ 田中喜久恵　25
○ 田中　清文　14
◎ 田中　栄　10
○ 田中佐千子　15
◎ 田中　琢雄　9
◎ 田仲　範子　工芸室
◎ 田中　寛美　5
・ 田辺　明美　23
○ 谷山　道子　21
◎ 田村佳津子　9
◇ 筑間　尚武　17
◎ 千野　良治　4
・ 千葉けやき　23
◎ 塚田　千枝　4

○ 柘植冨志恵　16
○ 恒川眞理恵　16
◎ 伝田　林太　5
○ 戸田　和子　16
○ 鳥波　君子　21
◎ 戸澗　幸夫　1
　富岡　篤　20
　富阪　久子　18
故 富澤　啓子　6
・ 友谷　洋子　26
◇ 友成　正人　17
　長澤　武輝　20
◎ 長塩　紀子　13
◎ 中島　章　7
○ 中嶌　和子　15
○ 中楯　光男　21
◎ 中田　誠　1
◎ 中田　實　3
◎ 中谷　隆之　5
◇ 中西　榮子　17
◎ 中西可那子　21
◎ 長野美保子　9
◎ 中野百合子　9
○ 中野　陽助　14
○ 中原　絹代　14
◇ 中堀　一枝　17
◎ 中村　広子　12
◎ 中村　怜子　6
◎ 名取　加代　3
◎ なゆたともえ　12
○ 成島　文子　15
・ 難波　志帆　24
○ 西入　和子　14
　蜷川多加子　20
◎ 丹羽　直子　1
◎ 根本　久恵　2
◎ 野上　藤江　6
・ 野崎　翠　25
◎ 延賀多嘉男　22
・ 野村　直子　25
・ 萩原　良一　25
◎ 萩原　緑風　22
◎ 橋　幸雄　10
○ 橋本　和子　15
　長谷川秀子　20
　長谷川靖子　工芸室
◎ 長谷部尚子　工芸室
・ 浜田千代子　23
◎ 早坂貴代史　8
◎ 林田　昌美　5
◎ 原　和男　1
◎ 張本　静子　工芸室
○ 春山　和夫　17
◎ 樋口　芳子　8

・ 久田　妙子　25
・ 平石サイ子　26
◎ 平岩加之絵　1
◎ 平岡　嗣浩　8
◎ 平上　守　工芸室
・ 平松　伸介　26
・ 広瀬　美紀　25
◎ 興　安　22
○ 深瀬　和典　15
・ 福井　宇宙　26
○ 福神　直美　16
◎ 藤井　哲雄　6
◎ 藤井　龍　10
・ 藤岡　誠司　23
　藤田　敬　19
○ 藤田　節子　16
・ 藤浪　泰子　25
◎ 伏島　貴子　13
・ 船橋　正美　26
◇ 古岡　憲子　17
◎ 風呂本和彦　11
・ 細田　貞一　23
◇ 細谷美智子　17
◎ 堀井美代子　6
・ 堀内　美幸　26
◎ 堀尾　園子　8
　堀岡　伸次　19
・ 盆下　悦子　23
◎ 本庄　栄一　3
◎ 前田捷二郎　22
◎ 牧野　安甫　3
◎ 増井　美鈴　7
◎ 増澤　英徳　6
・ 増田　洋子　26
○ 松井　節子　工芸室
◎ 松尾　雅子　工芸室
○ 松崎　光男　15
○ 松野マツヱ　17
◎ 松林　玲子　工芸室
◎ 松原　修平　1
○ 松丸さつき　14
◎ 松本　百合　11
◎ 松本　啓明　彫刻室
◎ 松本　梨江　工芸室
◎ 丸山　恭子　工芸室
○ 三浦久美子　14
◎ 三上　純一　4
・ 三上　則子　23
◎ 三澤　昭人　11
◎ 三澤　文人　1
○ 水嵩　正龍　13
○ 水野　一昭　21
◎ 溝口　二郎　9
　南　秀樹　19

◎ 宮下　利彦　2
◎ 宮下　六朗　1
◎ 宮下　六朗　彫刻室
　宮島　寛宏　20
◇ 宮代　郁夫　17
・ 宮田　結衣　26
　宮本　尚子　工芸室
・ 宮本美和子　26
◎ 村上　千恵　5
◇ 村田くに子　17
◎ 委鹿るみ子　工芸室
・ 目黒　晴美　26
　茂木　時男　19
◎ 望月　松代　22
・ 茂木　事一　25
◎ 森　範子　7
◎ 館　秀夫　2
　柳生　秀太　彫刻室
◇ 矢口　逸子　17
◎ 柳原　幸夫　2
◎ 山内　敏子　12
・ 山岸　愛子　26
○ 山岸　恵子　21
○ 山口　範子　16
◎ 山口百合子　8
・ 山崎和可代　26
◎ 山下　潔子　11
・ 山田　靖子　26
◎ 山根知恵子　工芸室
◎ 山本恵美子　3
　山本　郁奈　工芸室
◎ 山本　ちよ　10
◎ 山本ふみ子　11
　山本寛知子　20
◎ 湯野　邦子　2
○ 横尾　邦子　15
◎ 吉川　節子　13
◎ 吉田　和生　8
◎ 吉田　勝美　8
◎ 吉田　昌弘　5
◎ 米田　正美　4
・ 若林　京子　26
・ 和田さくら　24
◎ 和田　瑞香　10
・ 渡邊　悦子　26
・ 渡辺　和枝　25
◎ 渡辺　貞行　9
◎ 渡辺なをみ　22
○ 渡邊　久　16
　渡邊　久　工芸室
○ 渡邊　有子　15